DROP

MONTÁŽNY NÁVOD

LAURA 50 cm

SET UMÝVADLO + SKRINKA

DN6947|DN6948

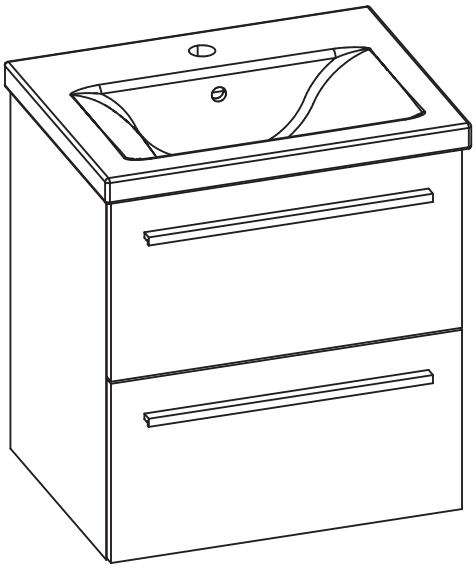

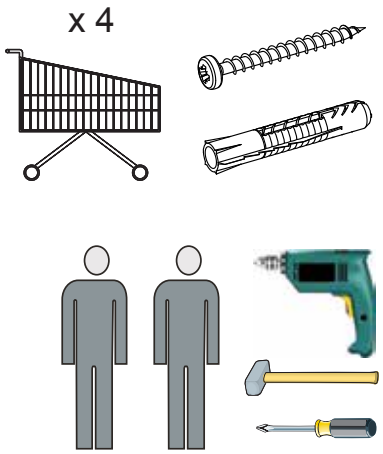

H-400	K1	P11
L=400mm	M4x20	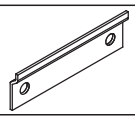
x 2	x 4	x 2

01.

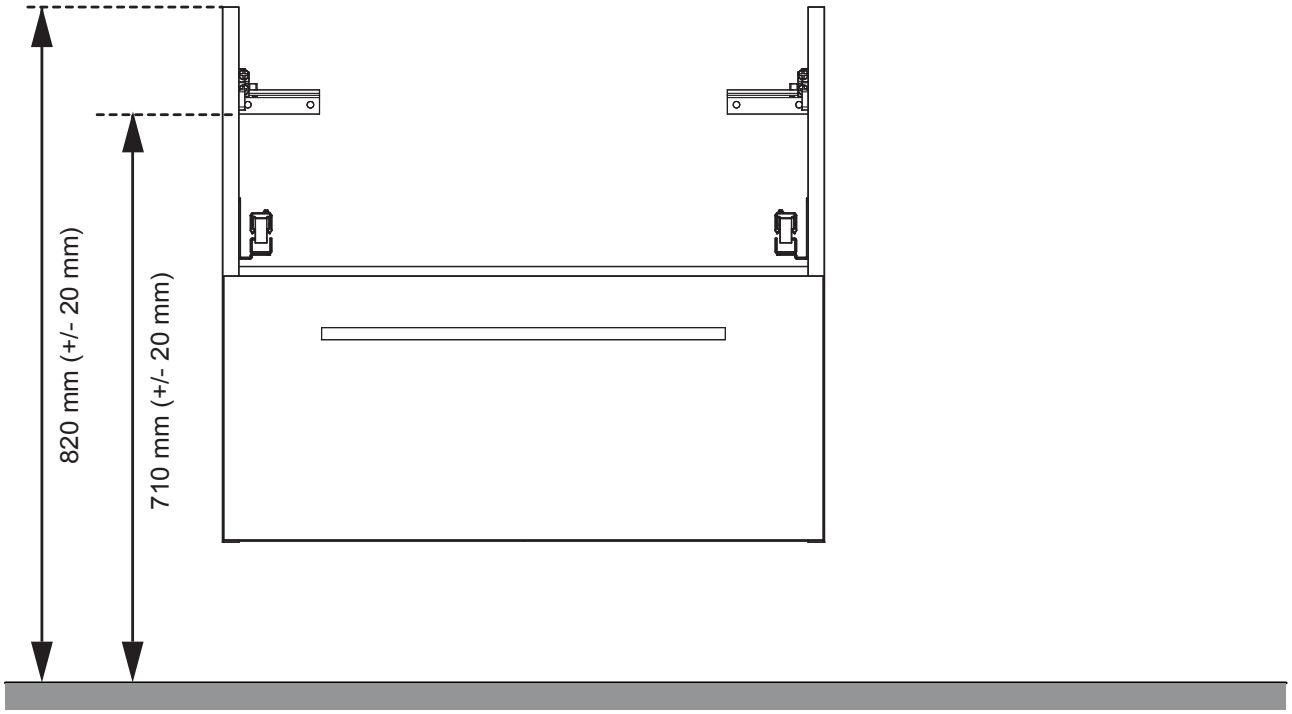

02.

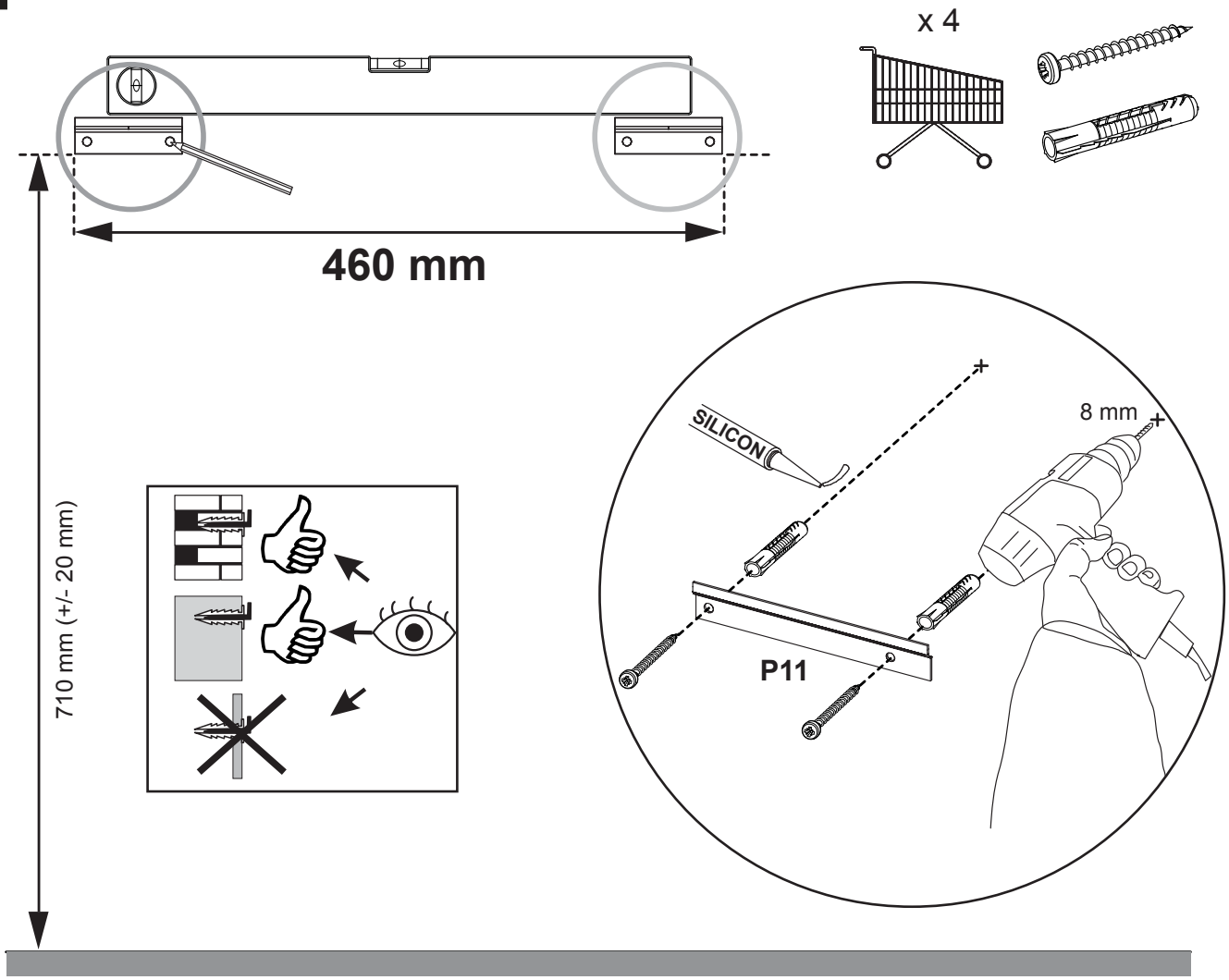

03.

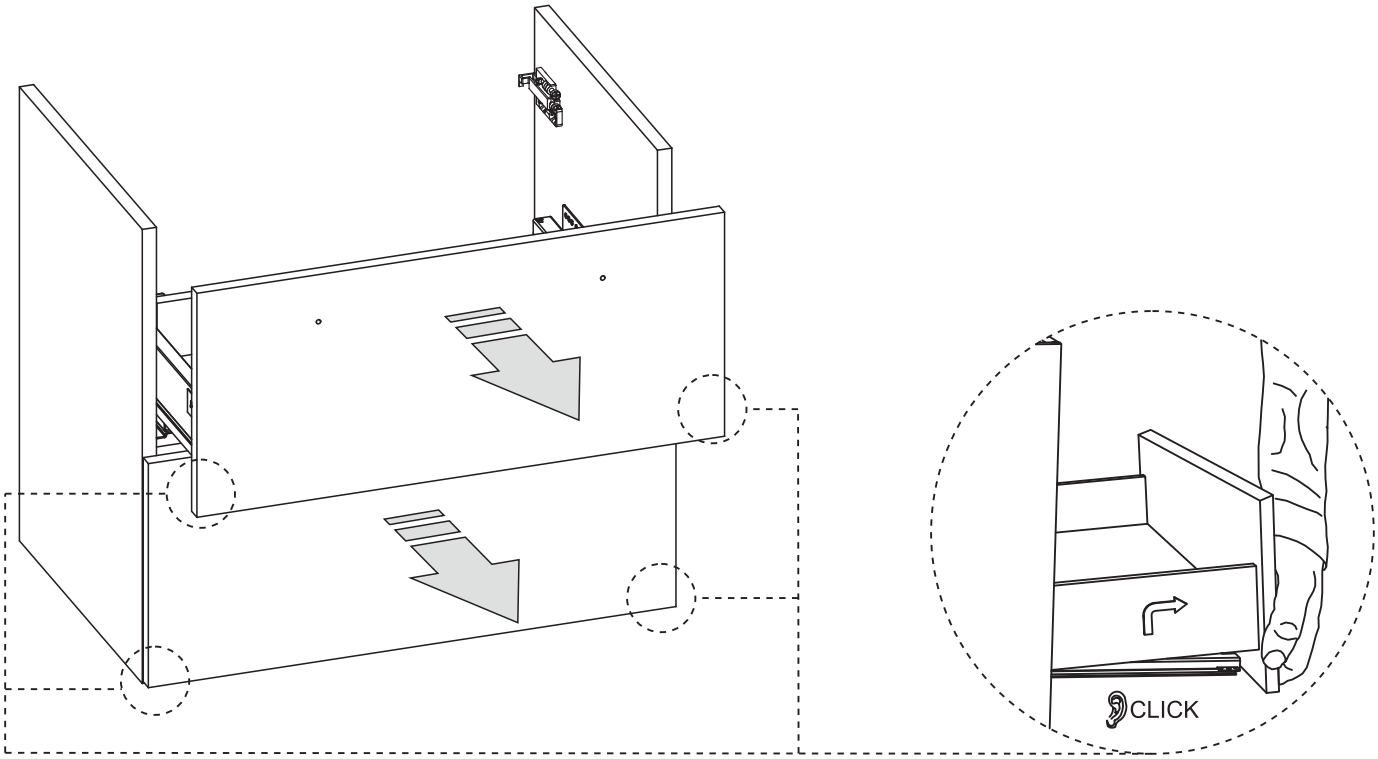

04.

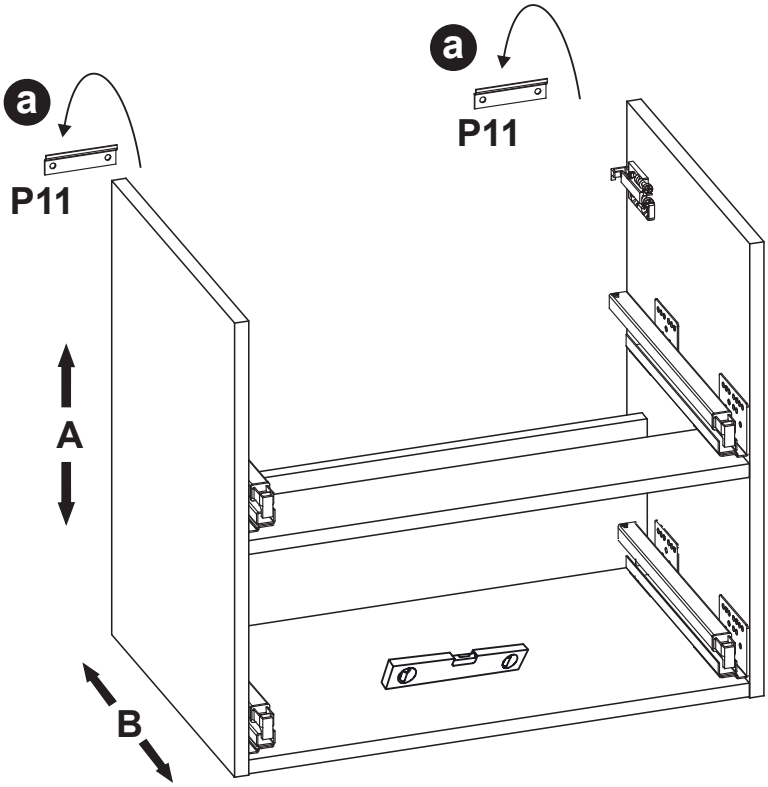

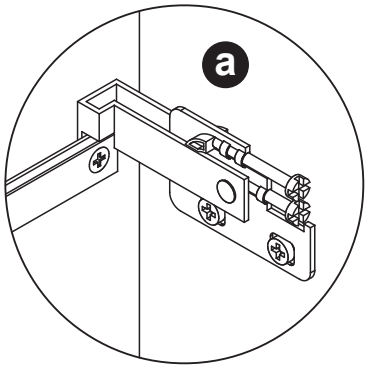

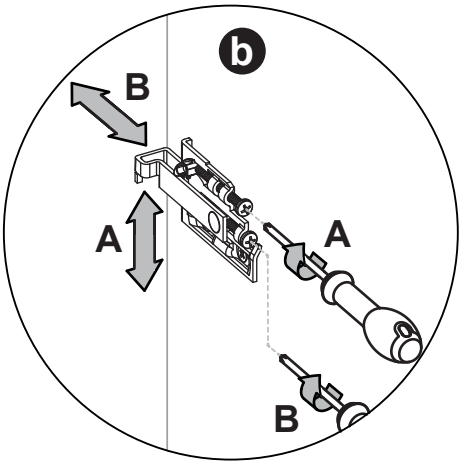

05.

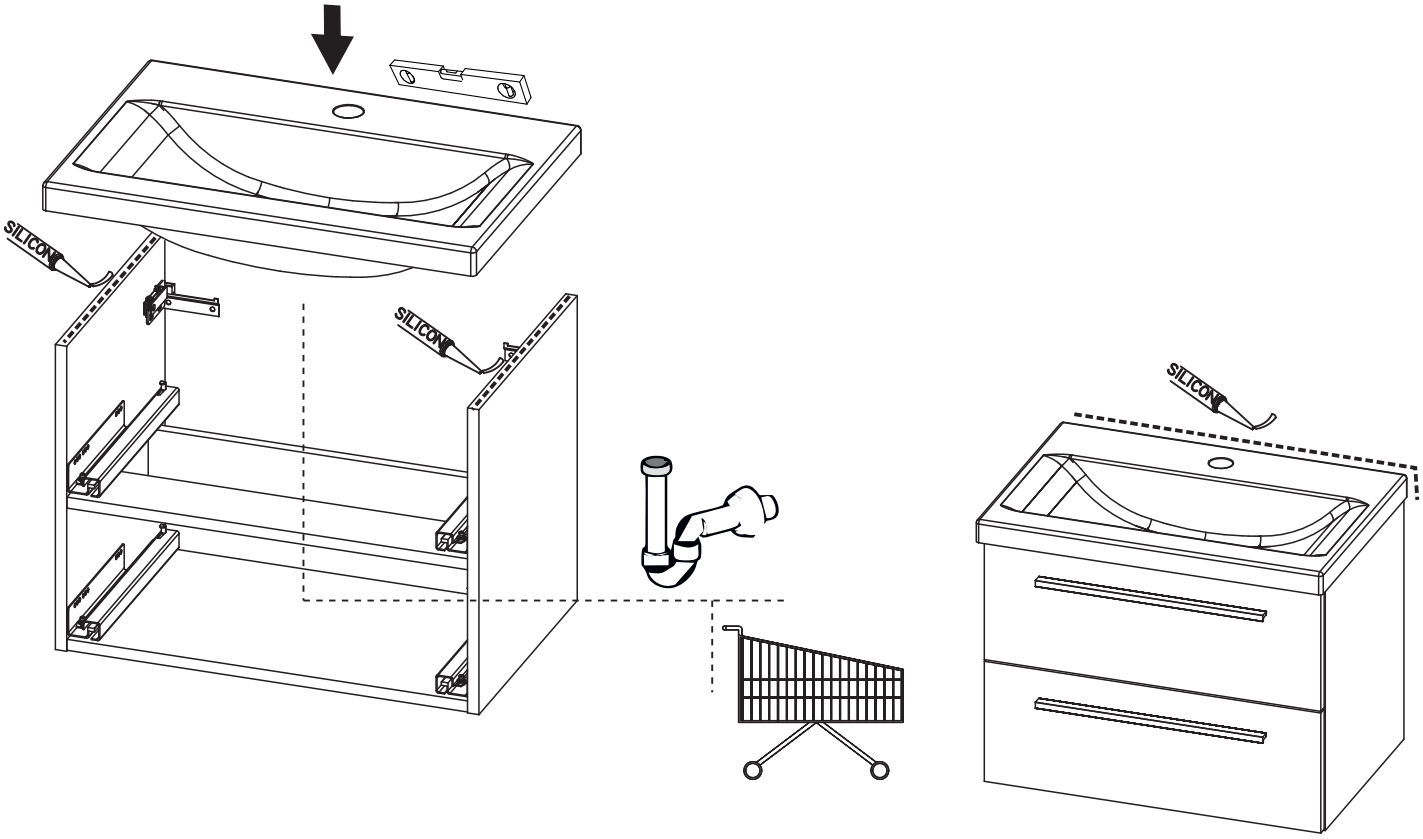

06.

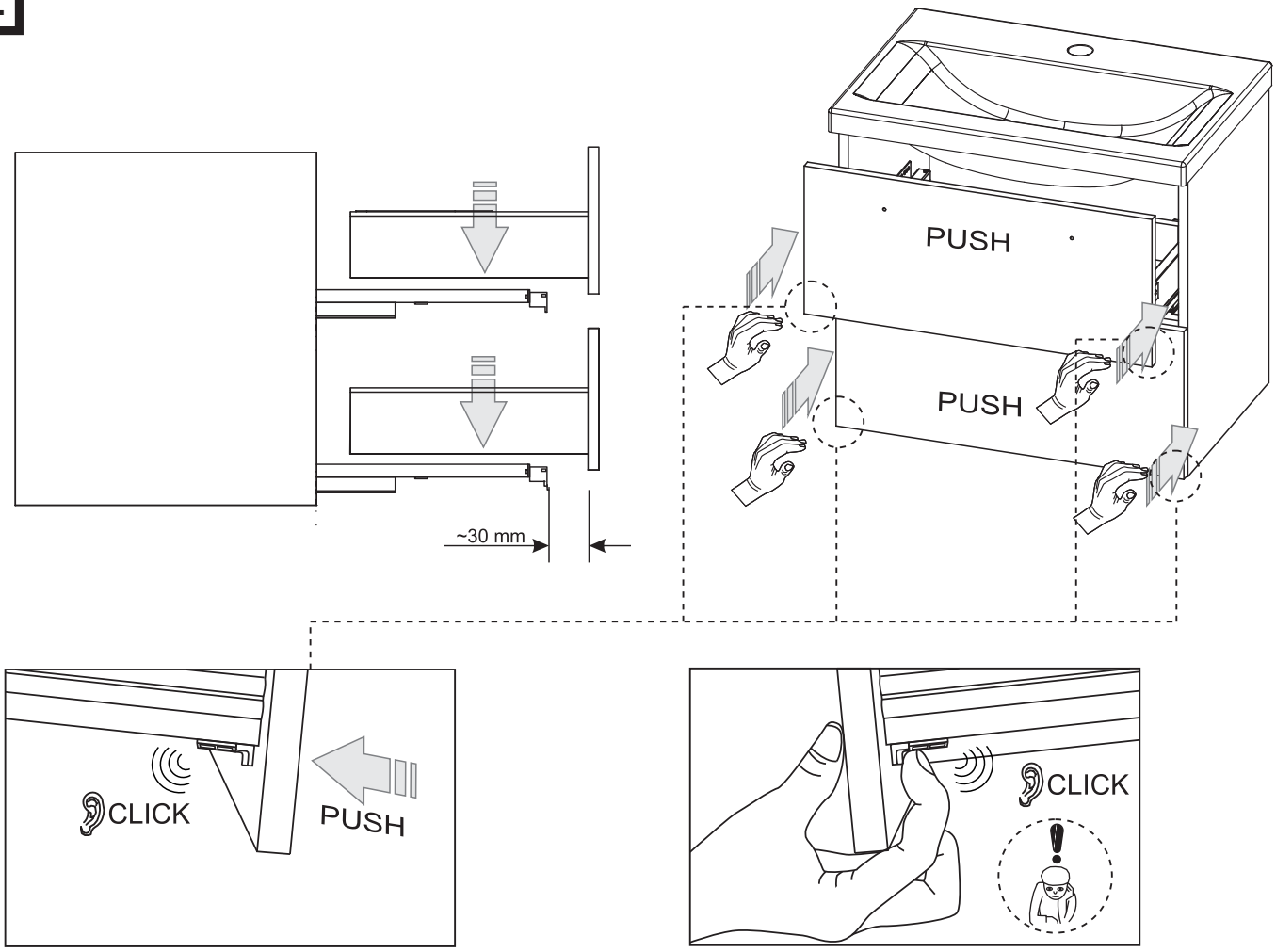

07.

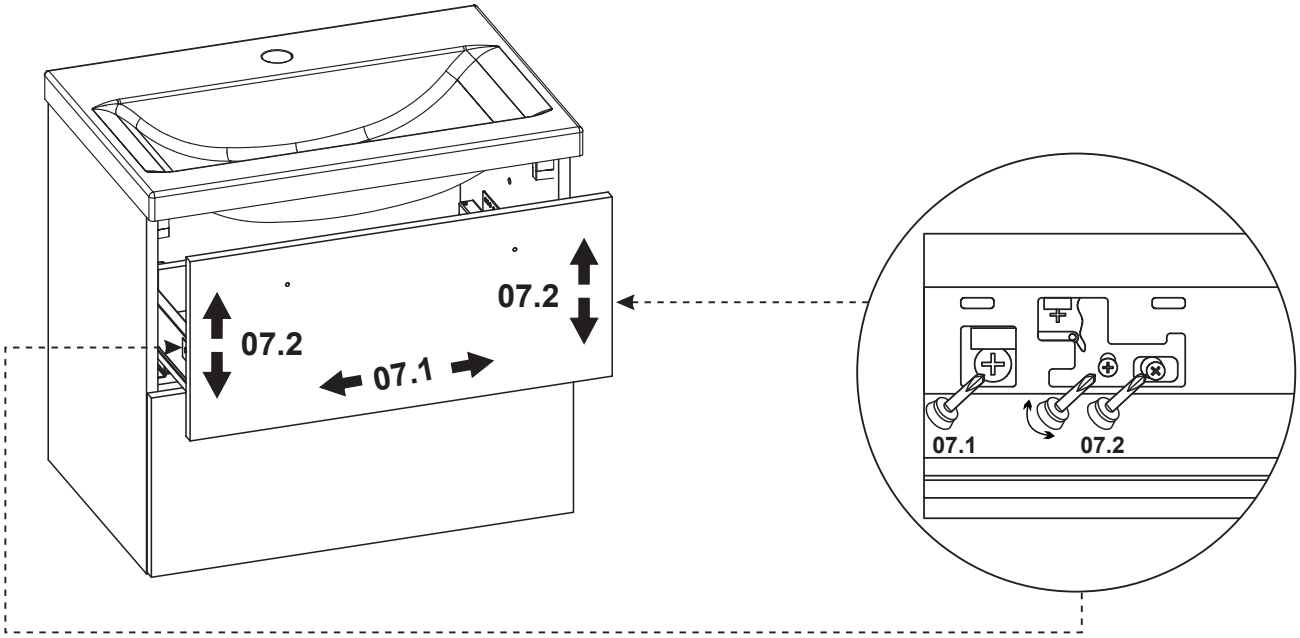
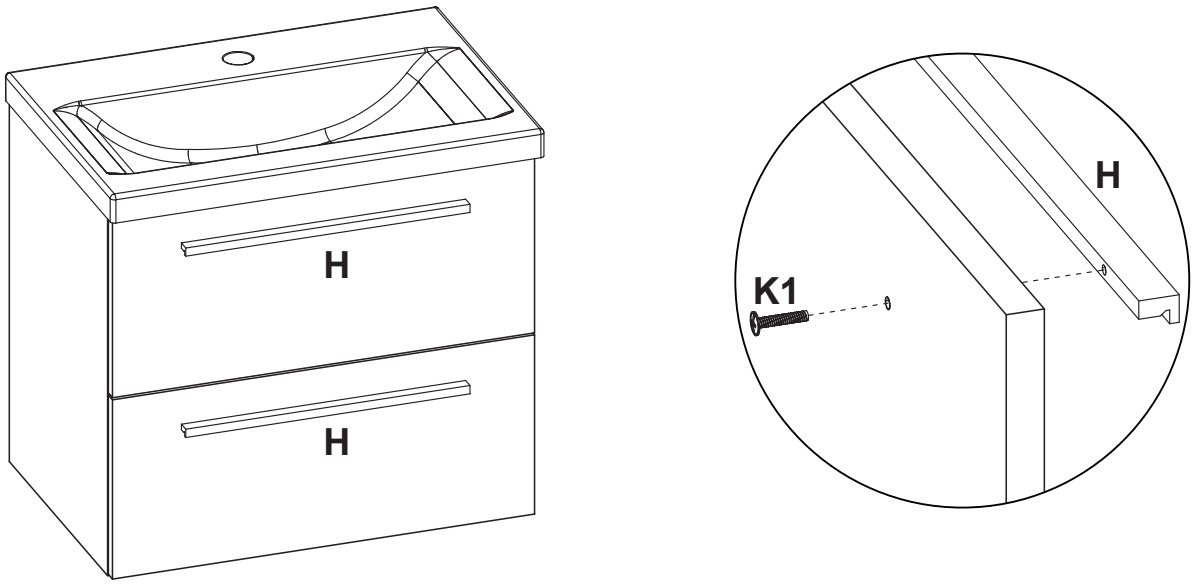
08.