LOTOSAN

TECHNICKÝ LIST

LILY 50 cm

SET UMÝVADLO + SKRINKA

LN6283 | LN6472 | LN6285

SOFT CLOSE

Umiestnenie:

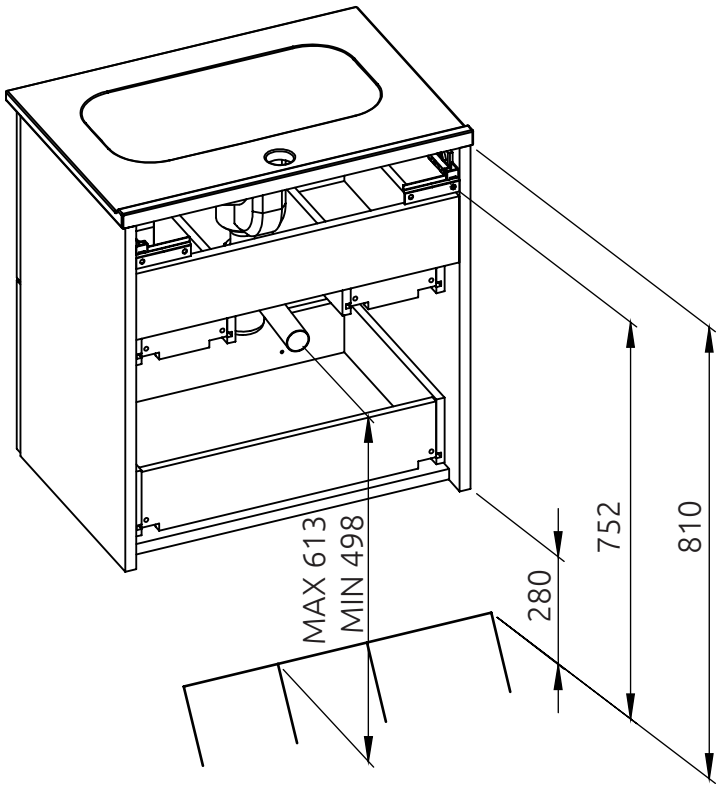

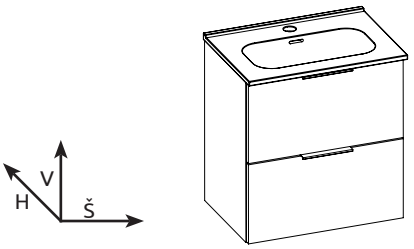

Kód produktu	LN6283 | LN6472 | LN6285
Rozmery šxvxh	513 x 552 x 365 mm
Typ skrinky	závesná
Váha	Netto: 23,05 kg | Brutto: 25,35 kg
Materiál	korpus a predná časť vyrobená z 16 mm MDF dosky
Povrch	lakovaný korpus a predná časť
Úchyty	kovové, farba chróm
Výrez na sifón	Áno
Zásuvky / dvierka	2 zásuvky
Umývadlo	Áno, keramické
Výhody	Soft Close - pozvoľné dovieranie zásuviek,
Záruka	2 roky
Súčasť balenia	skrinka, montážna súprava

Všetky rozmery sú uvádzané v milimetroch. ***Viac informácií k montáži nájdete v montážnom liste. www.lotosan.sk***

Pohľad spredu:

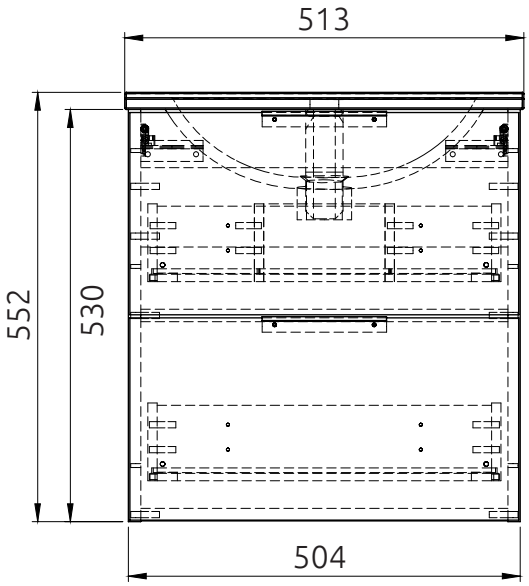
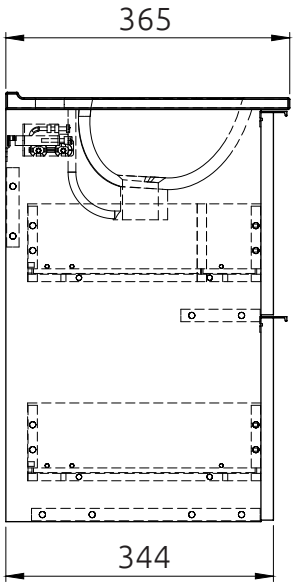
Pohľad zboku: